GARDI DESIGN

Beta 1

Приліжкова тумба підвісна

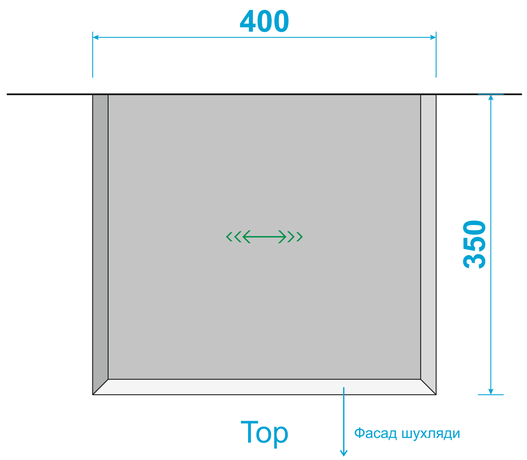

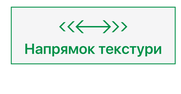

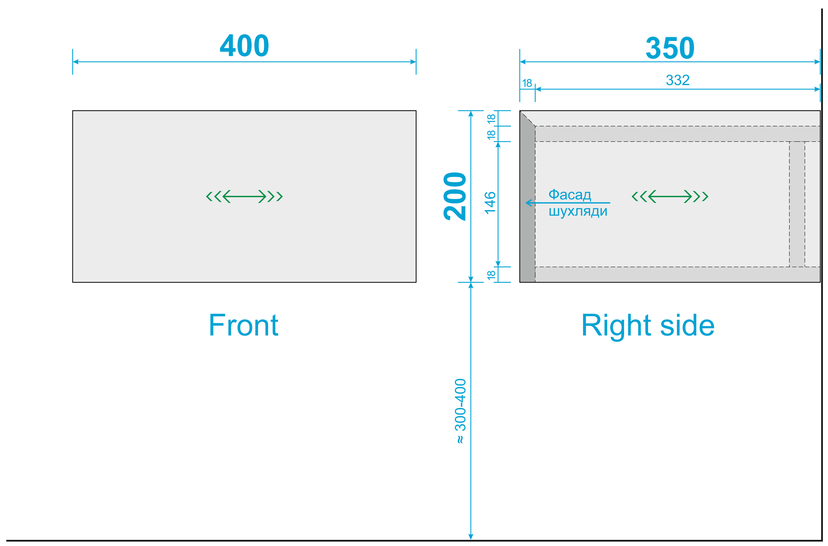

Beta 2
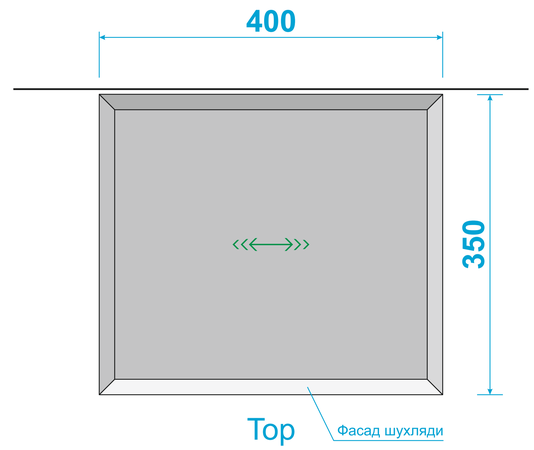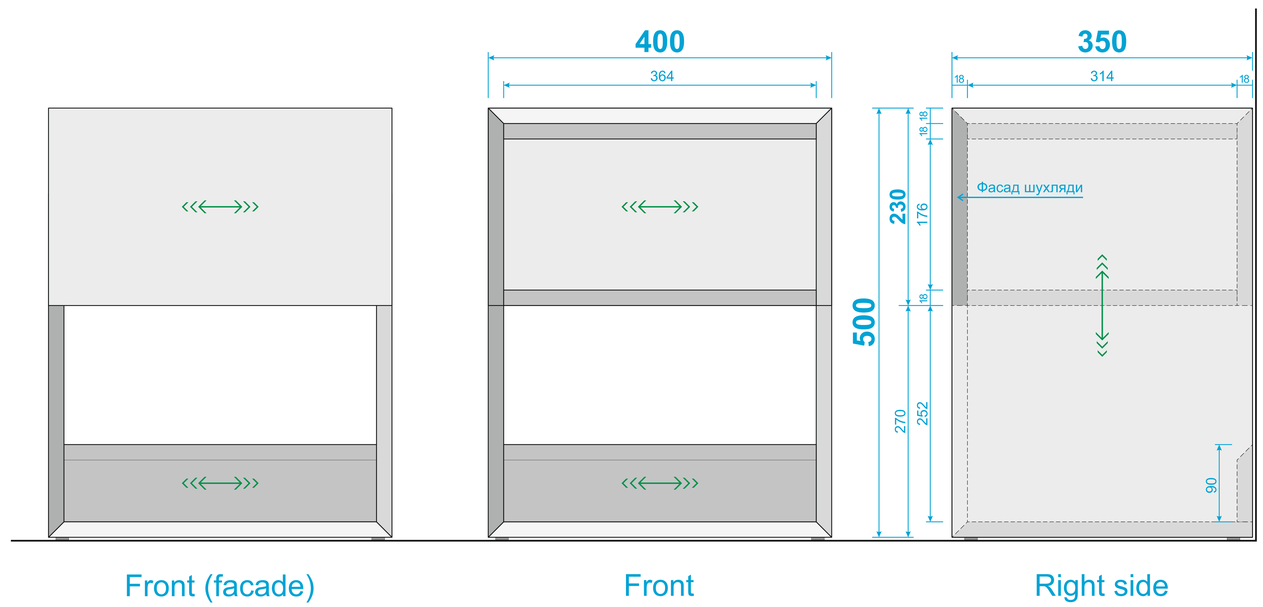
Приліжкова тумба